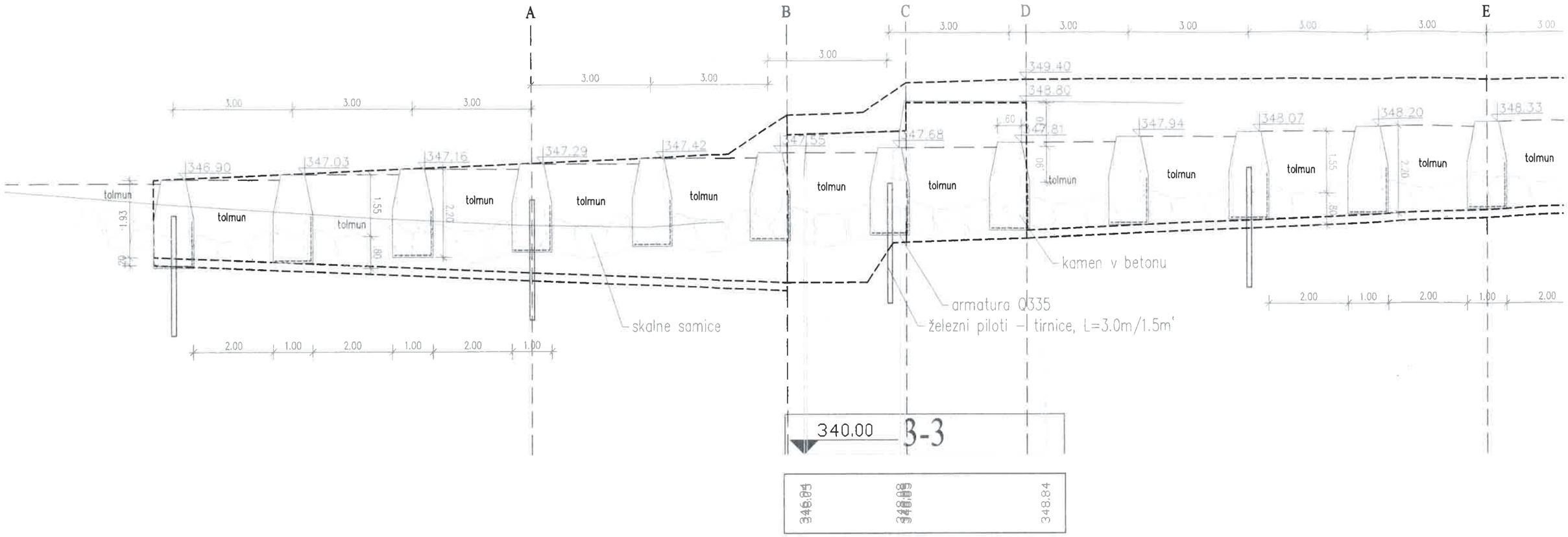

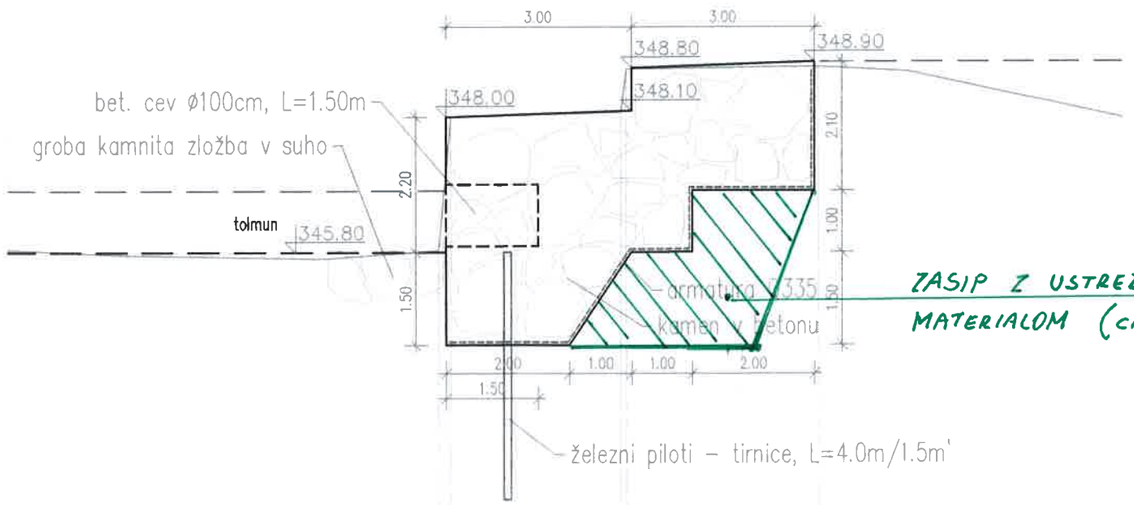
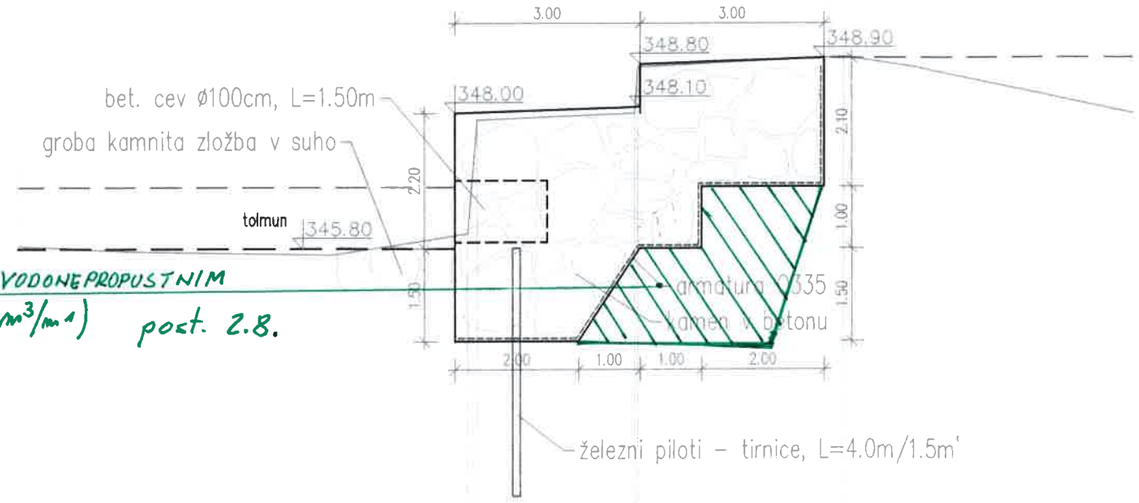
ZASIP Z USTREZNIM VODONEPROPUSTNIM MATERIALOM (ca 6,0 m³/m1) poz. 2.8.